# NPR-101
# 复杂介质压力传感器

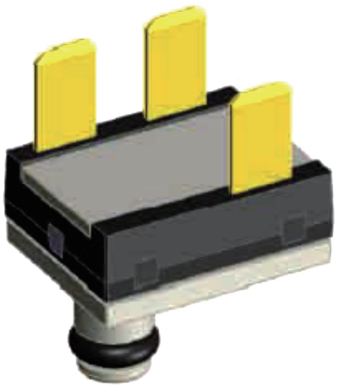

## 描述

这款传感器专为复杂介质的压力测量而设计,比如油和燃油的压力测量。该压力传感器是由硅压电阻组成的惠斯通电桥微机电系统(MEMS)，并使用了背压式技术，避免压力芯片与介质的直接接触。传感器集成了ASIC,提供了一个和所测量压力成比例的模拟电压输出。

## 输出曲线

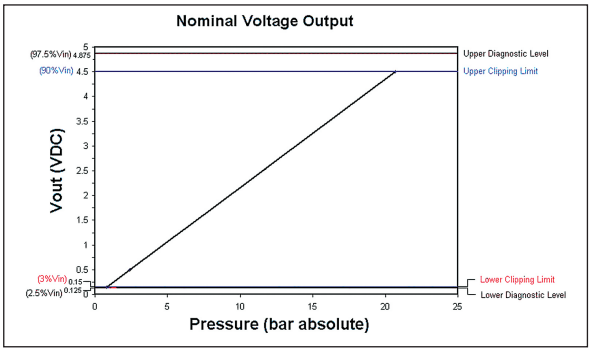


## 应用

- 变速器液压测量
- 燃油压力

## 外形&尺寸

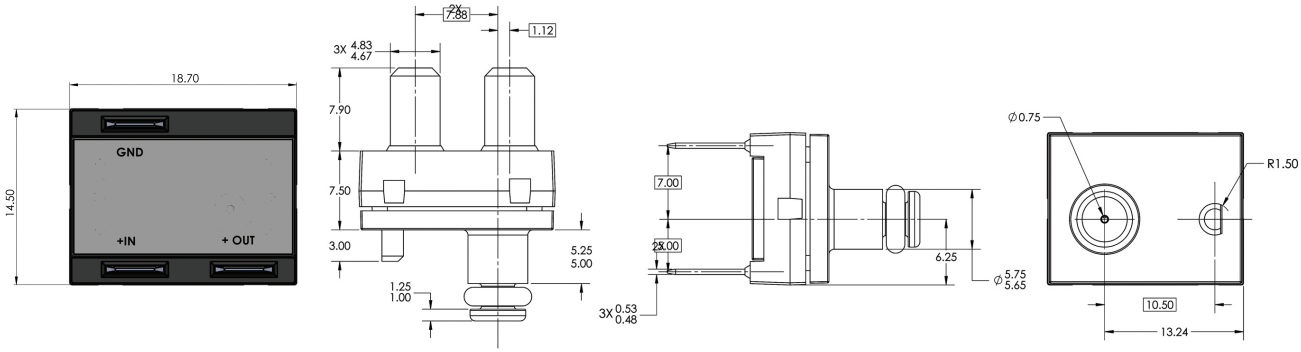

## 规格

| 工作压力范围 | 300psia |
|---|---|
| 性能 | ±2.0%FP(-20°C~100°C)<br>±3.0%FP(100°C~140°C) |
| **电气性能** | |
| 供电电压 | 5.0±0.5VDC |
| 供电电流 | 3mA |
| 输出电流 | 10%-90%Vcc |
| 电压保护 | 6.5VDC max |
| 反向电压保护 | 无 |
| **耐用性** | |
| 循环周期 | $10^6$cycles |
| 耐压压力 | 1.5倍的额定压力 |
| 爆破压力 | 2.5倍的额定压力 |

Amphenol
Advanced Sensors

服务热线：400 620 8986
www.amphenol-sensors.com

© 2018 安费诺公司版权所有。我公司保留未经通知更改技术规格的权利。
本文件中提及的其他公司名称或产品名称可能是其他公司的商标。